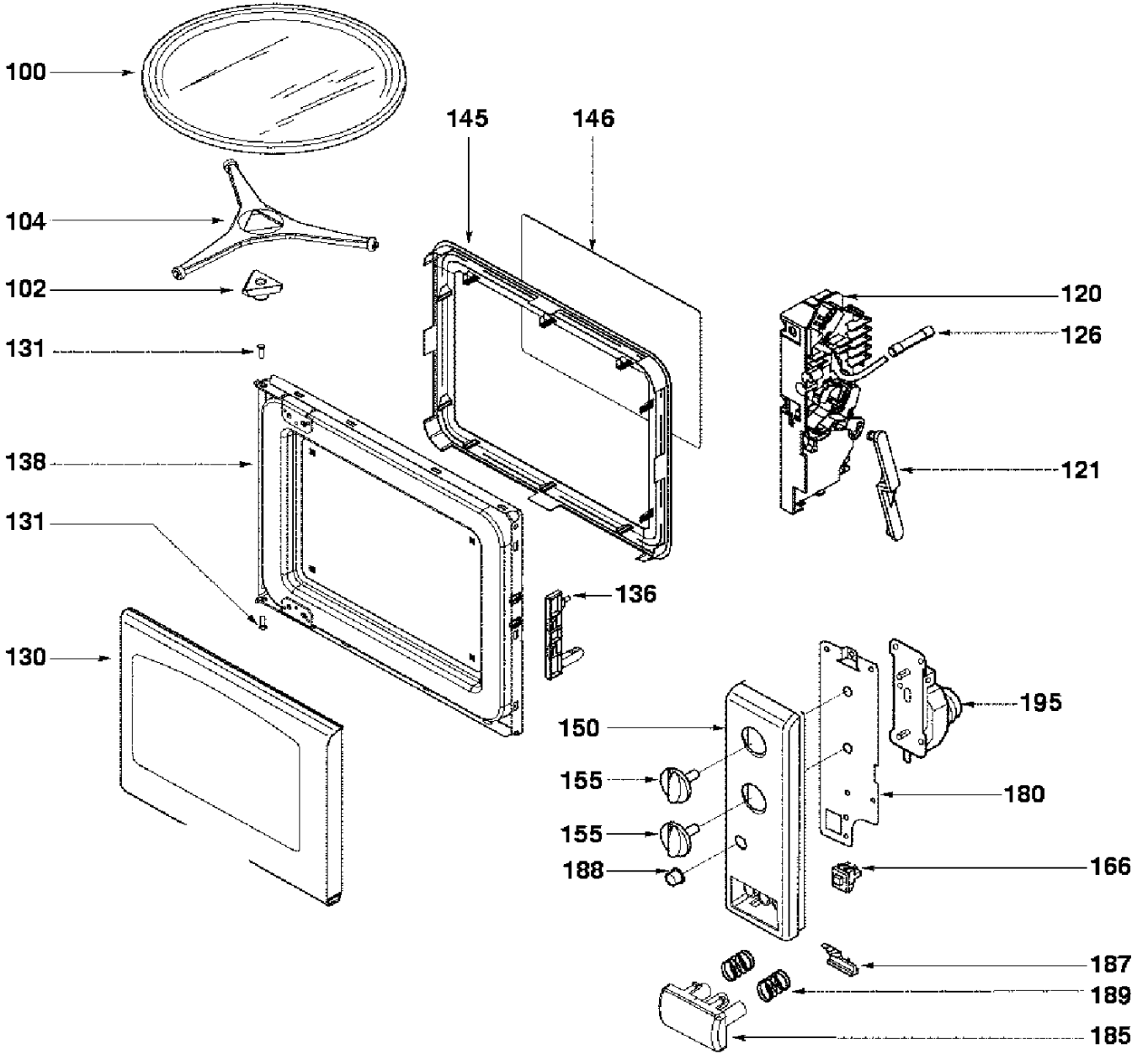
100
104
102
131
138
131
130
145
146
120
126
121
136
150
155
155
188
195
180
166
187
189
185

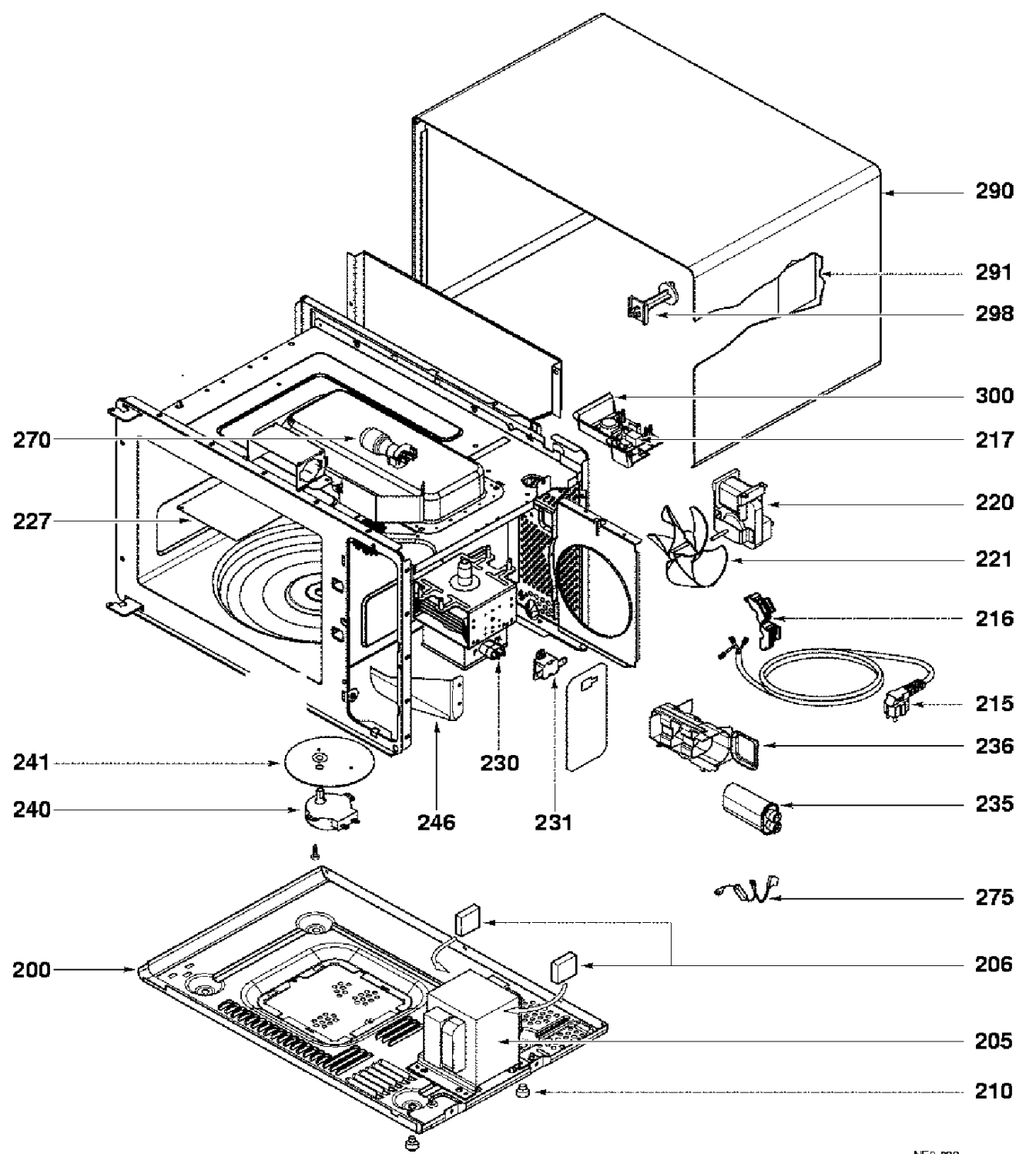
290
291
298
300
217
220
221
216
215
236
235
275
206
205
210
270
227
241
240
230
246
231
200